ENZFELDER GMBH
Antriebs- und Hebetechnik
Eichengasse 36
A-2551 Enzesfeld-Lindabrunn
Tel.: ++43 (0) 2256 81287-0
Fax: ++43 (0) 2256 81287-95
E-Mail: office@enzfelder.at
Internet: www.enzfelder.at

Elektrozylinder ELZ 50

Elektrozylinder ELZ50 dargestellt mit Spindelende 5 (Maße siehe Seite 17) und Lagerkonsole (Maße siehe Seite 18-19)

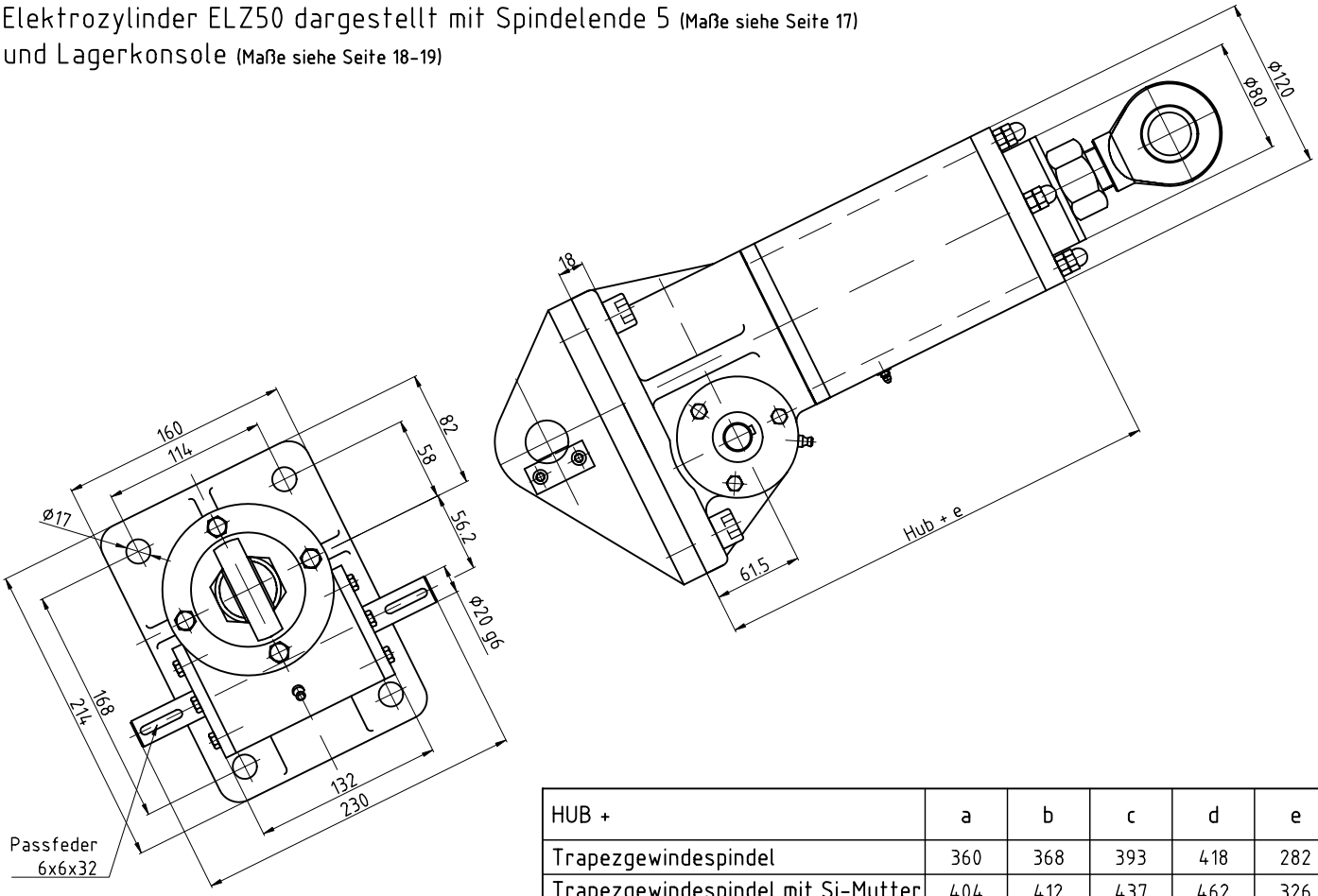

HUB +	a	b	c	d	e
Trapezgewindespindel	360	368	393	418	282
Trapezgewindespindel mit Si-Mutter	404	412	437	462	326
Kugelrollspindel	447	455	480	505	369
Kugelrollspindel mit Si-Mutter	491	499	524	549	413

Spindelende 1-6

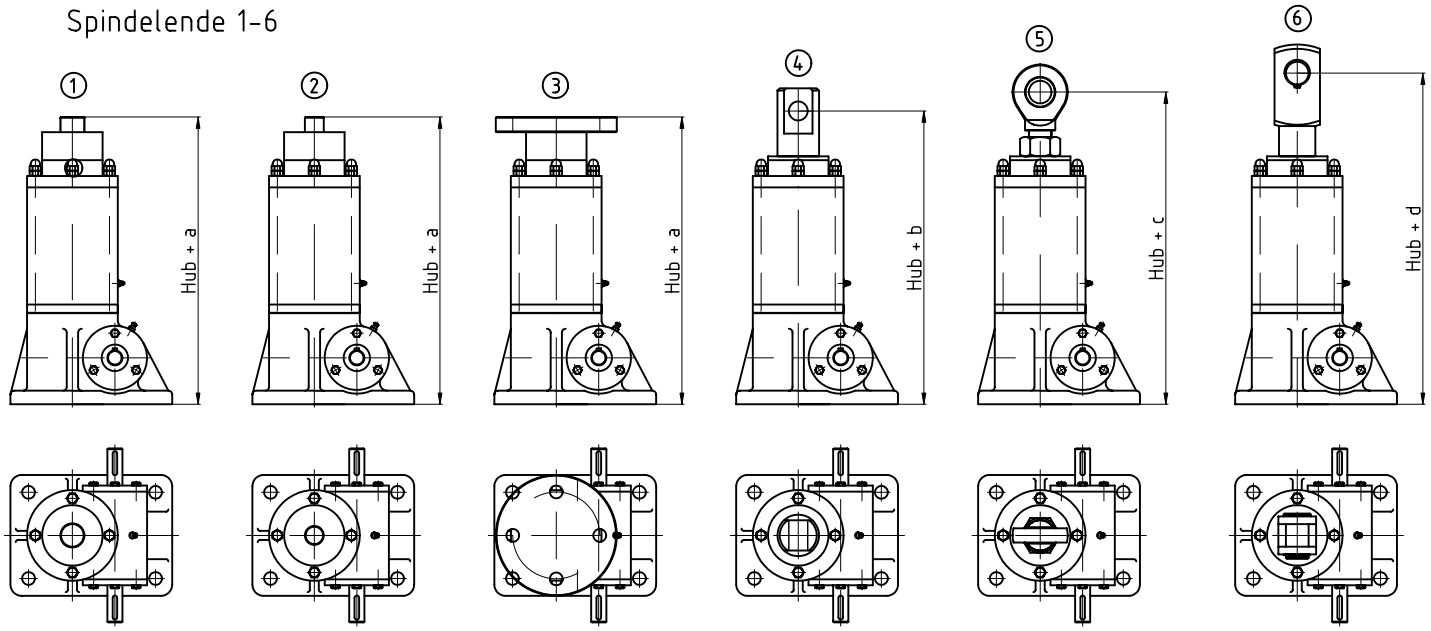

Spindelenden auch um 90° gedreht möglich

Sonderausführung nach Zeichnung und Anfrage möglich
Massänderungen vorbehalten, Darstellung unverbindlich