Spindelgetriebe SG 150

ENZFELDER GmbH.
WERK ENZESFELD:
A-2551 ENZESFELD, EICHENGASSE 36
Tel.: ++43 (0) 22 56/81 287
Fax: ++43 (0) 22 56/81 287-95
E-Mail: office@enzfelder.at
Internet: www.enzfelder.at

Grundausführung (G)

Oben (O)

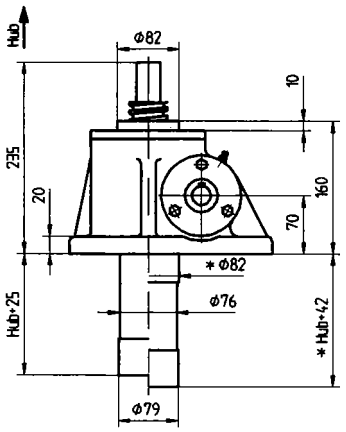

Unten (U)

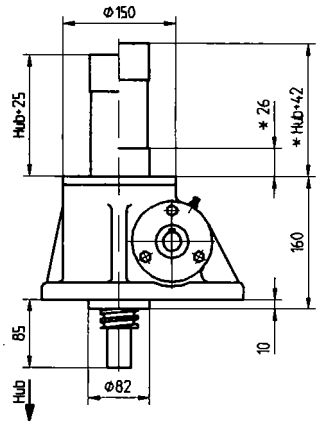

Laufmutterausführung (L)

Oben (O)

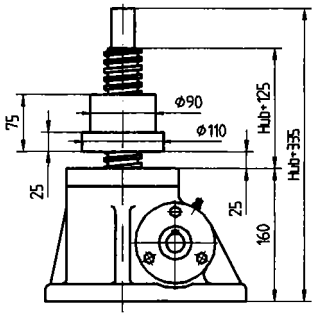

Unten (U)

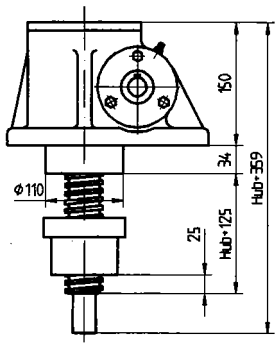

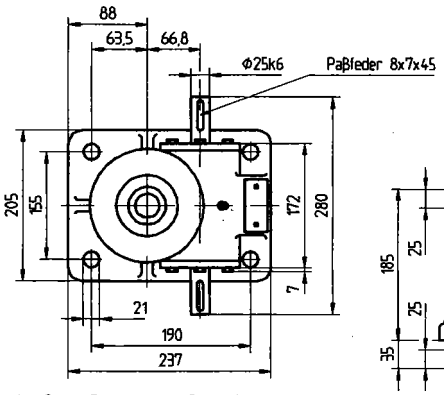

Spindelenden

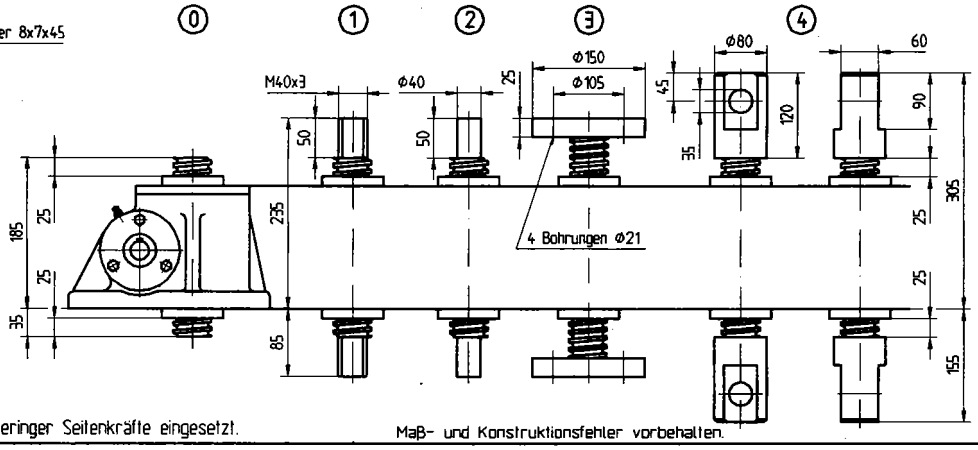

( ) Siehe Bestellcode Seite 6

* Maße für 2. Führungsring mit Schutzrohr
Der 2. Führungsring wird zur Aufnahme geringer Seitenkräfte eingesetzt.

Maß- und Konstruktionsfehler vorbehalten.

Tr 60x12 eingängig Hubkraft in kN

8:1 = 1,5mm/U
24:1 = 0,5mm/U

n_1	Hubgeschw. m/min		150				120				100				80				50				20			
			8:1		24:1		8:1		24:1		8:1		24:1		8:1		24:1		8:1		24:1		8:1		24:1	
min⁻¹	8:1	24:1	Nm	kW	Nm	kW	Nm	kW	Nm	kW	Nm	kW	Nm	kW	Nm	kW	Nm	kW	Nm	kW	Nm	kW	Nm	kW	Nm	kW
1500	2,25	0,75	*133*	*20,4*	*68,2*	*10,5*	*106*	*16,3*	*54,6*	*8,4*	*89*	*13,6*	*45,5*	*7*	*71*	*10,9*	*36,4*	*5,6*	*44,3*	*6,8*	*22,7*	*3,5*	17,7	2,7	9,1	1,4
1000	1,50	0,50	*133*	*13,6*	*68,2*	*7,0*	*106*	*10,9*	*54,6*	*5,6*	*89*	*9,1*	*45,5*	*4,7*	*71*	*7,3*	*36,4*	*3,8*	*44,3*	*4,6*	22,7	2,4	17,7	1,8	9,1	1,0
750	1,125	0,375	*133*	*10,2*	*68,2*	*5,3*	*106*	*8,2*	*54,6*	*4,2*	*89*	*6,8*	*45,5*	*3,5*	*71*	*5,5*	36,4	2,8	*44,3*	*3,4*	22,7	1,8	17,7	1,4	9,1	0,7
500	0,75	0,25	*133*	*6,8*	*68,2*	*3,5*	*106*	*5,5*	54,6	2,8	*89*	*4,6*	45,5	2,4	*71*	*3,7*	36,4	1,9	44,3	2,3	22,7	1,2	17,7	0,9	9,1	0,5
320	0,48	0,16	*133*	*4,4*	68,2	2,3	*106*	*3,5*	54,6	1,8	*89*	*2,9*	45,5	1,5	71	2,4	36,4	1,2	44,3	1,5	22,7	0,8	17,7	0,6	9,1	0,3
160	0,24	0,08	133	2,2	68,2	1,2	106	1,8	54,6	0,9	89	1,5	45,5	0,8	71	1,2	36,4	0,6	44,3	0,8	22,7	0,4	17,7	0,3	9,1	0,2

Drehzahl, Kraftbedarf und zulässige Hubgeschwindigkeit bei Untersetzung 8:1 und 24:1 mit eingängiger und zweigängiger Spindel beziehen sich auf die dynamische Hubkraft und eine Einschaltdauer von 20%/Std. oder 30%/10Min. bei 20°C.
In den Feldern mit kursiver Schrift (oberhalb der Linie) werden die Spindelgetriebe überhitzt bzw. tritt zu hohe Flächenpressung im Gewinde auf. Für diesen Bereich gewähren wir keine Garantie.
Es ist jedoch möglich höhere Leistungen bei geringerer Einschaltdauer oder geringere Leistungen bei höherer Temperatur zu übertragen (siehe Vorwahltabelle Seite 5). Bitte fragen Sie im Werk nach.

Für größere Hubgeschwindigkeiten als in den Tabellen angegeben, ist es auch möglich Kugelrollspindeln oder Sonderuntersetzungen mit Ölschmierung zu liefern.

Tr 60x24P12 zweigängig Hubkraft in kN

8:1 = 3,0mm/U
24:1 = 1,0mm/U

n_1	Hubgeschw. m/min		120				100				80				50				20				10			
			8:1		24:1		8:1		24:1		8:1		24:1		8:1		24:1		8:1		24:1		8:1		24:1	
min⁻¹	8:1	24:1	Nm	kW	Nm	kW	Nm	kW	Nm	kW	Nm	kW	Nm	kW	Nm	kW	Nm	kW	Nm	kW	Nm	kW	Nm	kW	Nm	kW
1500	4,50	1,50	*151*	*23,2*	*77*	*11,8*	*126*	*19,4*	*64,2*	*9,8*	*101*	*15,5*	*51,3*	*7,8*	*62,9*	*9,7*	*32,1*	*4,9*	*25,2*	*3,9*	12,8	2,0	12,6	2,0	6,4	1,0
1000	3,00	1,00	*151*	*15,5*	*77*	*7,9*	*126*	*12,9*	*64,2*	*6,6*	*101*	*10,3*	*51,3*	*5,3*	*62,9*	*6,5*	*32,1*	*3,3*	25,2	2,6	12,8	1,3	12,6	1,3	6,4	0,7
750	2,25	0,75	*151*	*11,6*	*77*	*5,9*	*126*	*9,7*	*64,2*	*4,9*	*101*	*7,7*	*51,3*	*4*	*62,9*	*4,8*	32,1	2,5	25,2	2,0	12,8	1,0	12,6	1,0	6,4	0,5
500	1,50	0,50	*151*	*7,7*	*77*	*3,9*	*126*	*6,5*	*64,2*	*3,3*	*101*	*5,2*	51,3	2,6	*62,9*	*3,2*	32,1	1,6	25,2	1,3	12,8	0,7	12,6	0,7	6,4	0,4
320	0,96	0,32	*151*	*5*	77	2,5	*126*	*4,2*	64,2	2,1	*101*	*3,3*	51,3	1,7	62,9	2,1	32,1	1,1	25,2	0,8	12,8	0,5	12,6	0,4	6,4	0,3
160	0,48	0,16	151	2,5	77	1,3	126	2,1	64,2	1,1	101	1,7	51,3	0,9	62,9	1,1	32,1	0,6	25,2	0,4	12,8	0,3	12,6	0,2	6,4	0,2

Technische Daten

Max. Hubkraft	150 kN
Getriebeuntersetzung	8:1 / 24:1
Spindeldimension	Tr60x12 / Tr60x24P12
Anlaufmoment	Tabellenwert x 1,3
Gehäusewerkstoff	GGG50
Gewicht ohne Hub (kg)	28
Spindelgewicht je 100mm Hub (kg)	1,8
Schmierung	Fett
Schmiermittelmenge (kg)	0,8
Max. Antriebsleistung (20%ED/Std)	2,8 kW
Max. Antriebsleistung (10%ED/Std)	3,8 kW